工事用エレベーター　HCE－990CL　（サノヤスエンジニアリング）

仕様	
種類	工事用ラック式エレベーター
型式	HCE－990CL
積載荷重	990Kg（最大定員15人）
最大揚程	150m
昇降速度	0.33／0.4m／s(20／24m／min)　50／60Hz
搬器内寸法	長さ4060mm×幅970mm×高さ2200mm
停止箇所	任意の階
操作方法	搬器内手動運転操作
搬器扉形式	手動上下開き扉
ステージ扉形式	手動横引きアコーデオン扉
駆動方式	ラック・ピニオン駆動方式
速度制御方式	直入方式
使用電動機	7.5KW－4P(2基)
供給電源	三相交流　400／440V、50／60Hz
機器電源	三相交流　400／440V、50／60Hz
安全装置	ガバナ式自動落下防止装置
	非常停止押し釦スイッチ
	過荷重防止装置
	上下ファイナルリミットスイッチ
	上下制限装置
	傾斜時停止リミットスイッチ
	ベース部緩衝スプリング
	各扉自動ロック装置
	各扉リミットスイッチ
	過昇防止装置

※高速タイプ、昇降速度0.48m／s(29m／min)50Hzもあります。

記号	名称
1	ポスト
2	ラックギヤ
3	搬器
4	壁つなぎ
5	ベース部緩衝スプリング
6	ベース
7	制御盤
8	連結シャフト
9	ガバナ式自動落下防止装置
10	モータ減速機
11	アンカーボルト　M24

姉妹機	
	●HCE-990AL ケージ内有効寸法 0.9m×4.3m×2.2m
	●HCE-990BL ケージ内有効寸法 1.2m×3.25m×2.2m

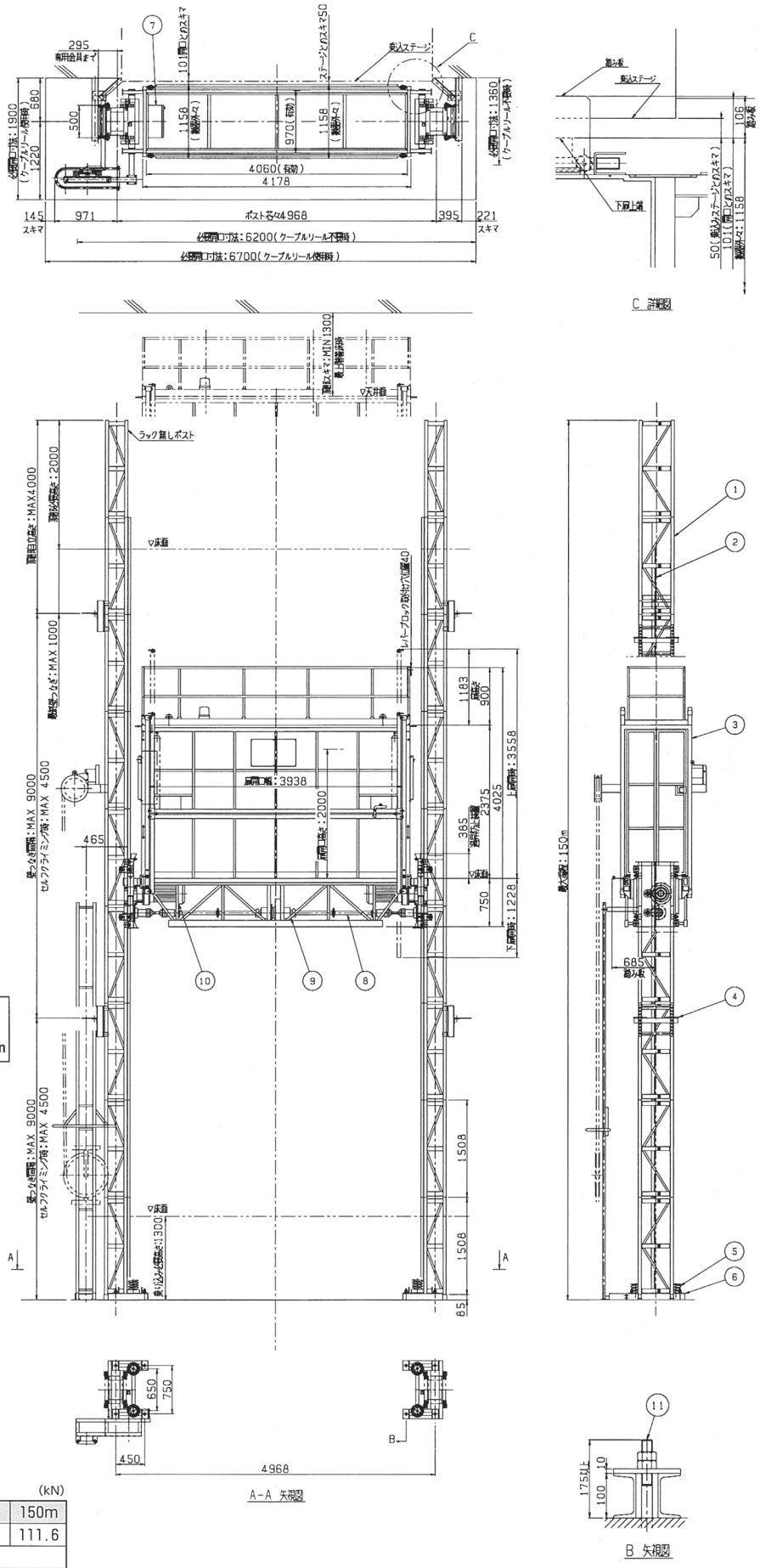

反力表　(kN)

記号＼揚程	30	50	70	90	110	130	150m
P1	39.6	51.6	63.6	75.6	87.6	99.6	111.6
P2	53.1						
P3	—						
Nx	6.668						
Ny	7.297						